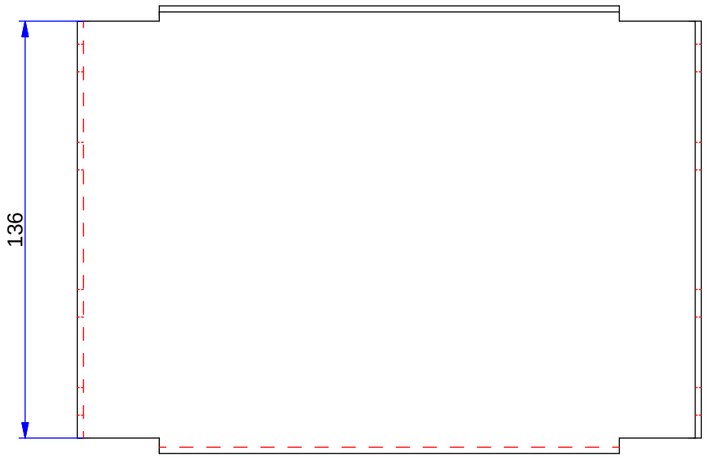

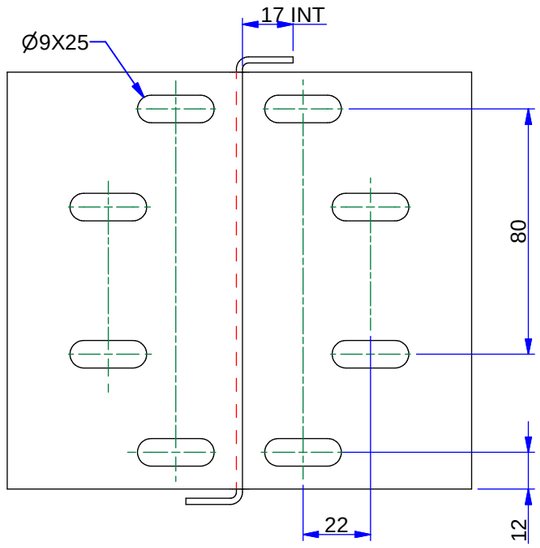

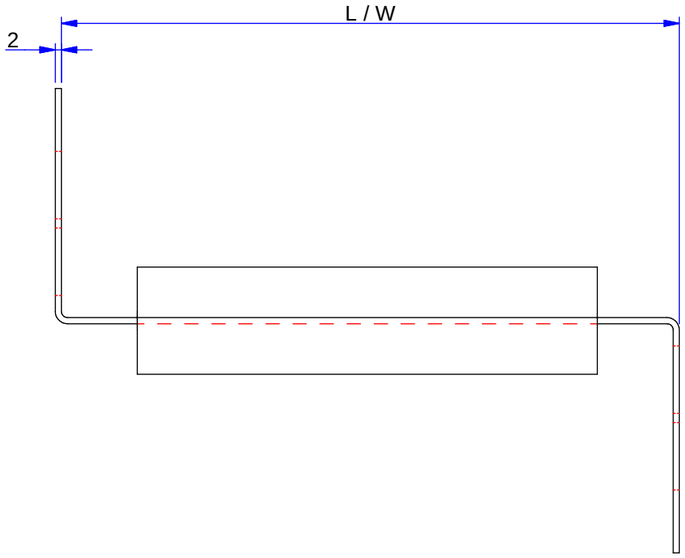

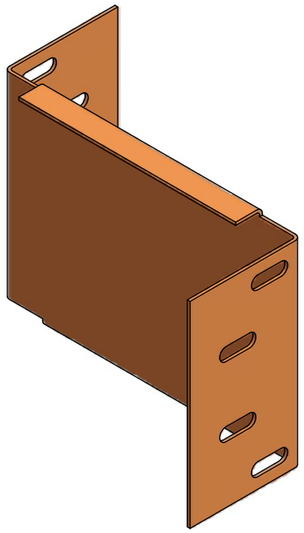

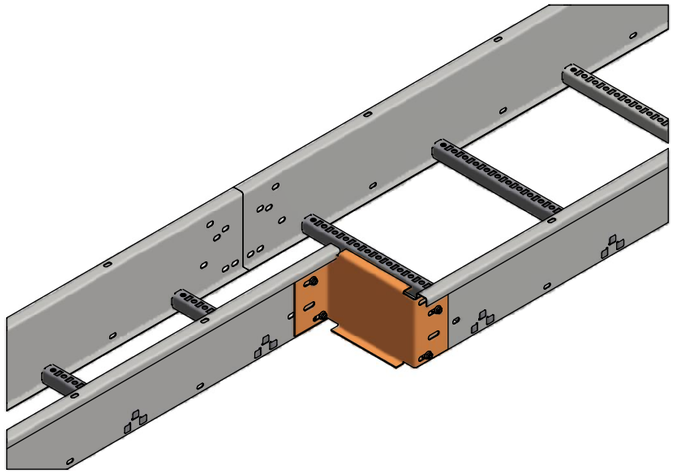

Réf	Désignation	L / W	Weight
579057	ECL RED HERC150	100	0,594
579059	ECL RED HERC150	200	0,899
579061	ECL RED HERC150	300	1,203
579007	ECL RED HERC150	400	1,508
579905	ECL RED HERC150	500	1,813
579064	ECL RED HERC150	600	2,118

GC : Tôle d'acier galvanisé à chaud après fabrication suivant NF EN ISO 1461

HDG : Hot dip galvanised according to ISO 1461.

A	Céation du plan / Creation of plan	17/02/2016	MURAWSKI B	DELANNOY JF
REV.	MODIFICATIONS	DATE	DESSINE PAR	VALIDE PAR

ECL RED HERC 150 GC

REDUCER HERC150 HDG

NIEDAX France

ASSISTANCE TECHNIQUE

Tél :+33 (0)1 55 95 92 17

ECHELLE :

CE PLAN EST NOTRE PROPRIETE : IL NE PEUT ETRE NI REPRODUIT NI COMMUNIQUE SANS NOTRE AUTORISATION ECRITE PREALABLE

Révision

A3 PLAN N° FT02194 ECL RED H150 GC A